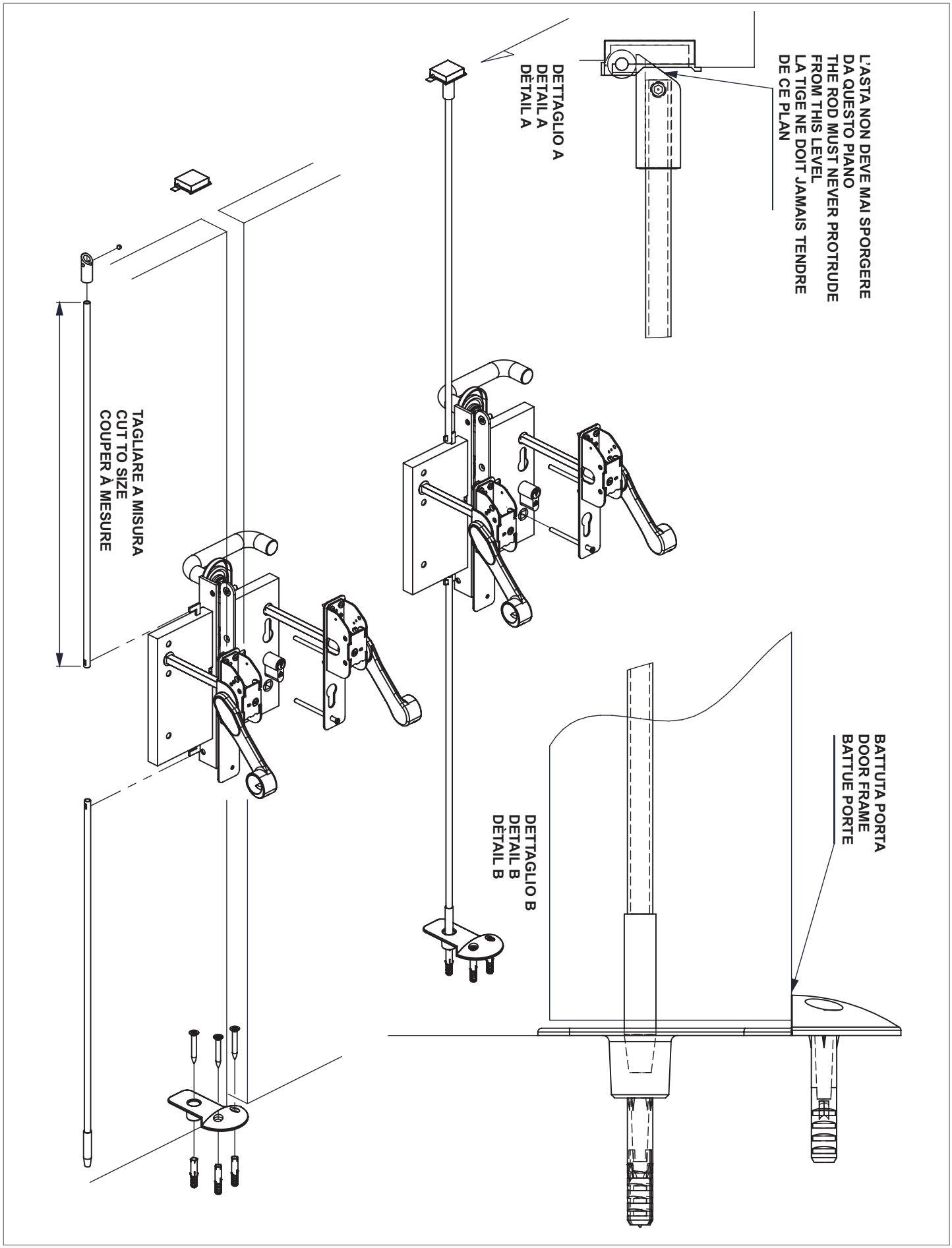
L'ASTA NON DEVE MAI SPORGERE
DA QUESTO PIANO
THE ROD MUST NEVER PROTRUDE
FROM THIS LEVEL
LA TIGE NE DOIT JAMAIS TENDRE
DE CE PLAN
DETTAGLIO A
DETAIL A
DÉTAIL A
TAGLIARE A MISURA
CUT TO SIZE
COUPER À MESURE
DETTAGLIO B
DETAIL B
DÉTAIL B
BATTUTA PORTA
DOOR FRAME
BATTUE PORTE

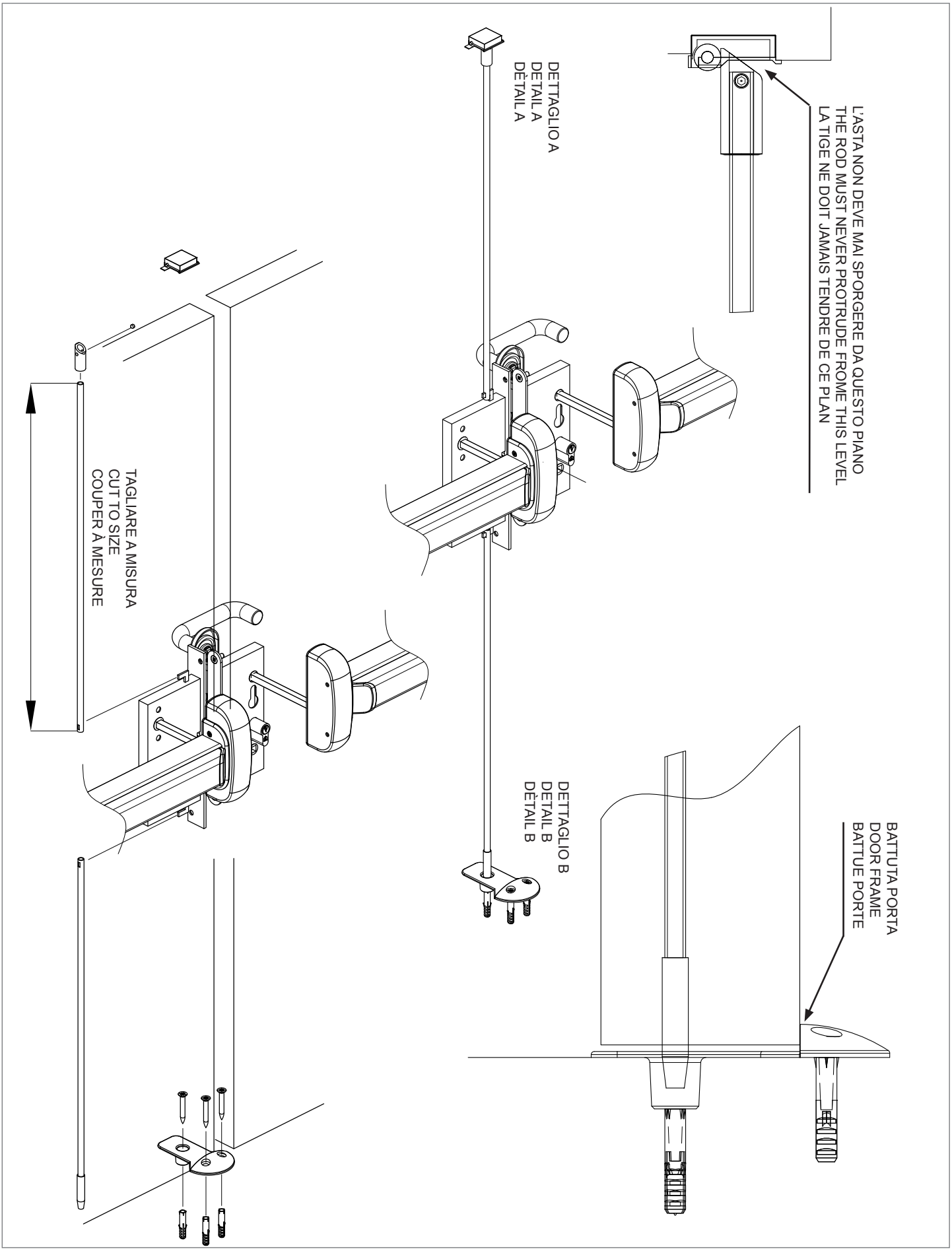
L'ASTA NON DEVE MAI SPORGERE DA QUESTO PIANO
THE ROD MUST NEVER PROTRUDE FROME THIS LEVEL
LA TIGE NE DOIT JAMAIS TENDRE DE CE PLAN
DETTAGLIO A
DETAIL A
DÈTAIL A
TAGLIARE A MISURA
CUT TO SIZE
COUPER À MESURE
DETTAGLIO B
DETAIL B
DÈTAIL B
BATTUTA PORTA
DOOR FRAME
BATTUE PORTE